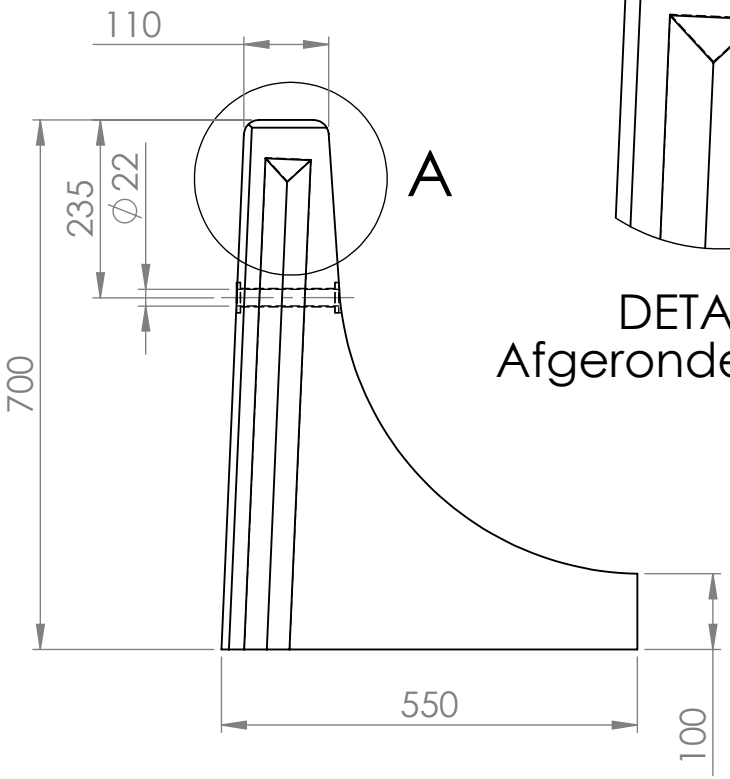

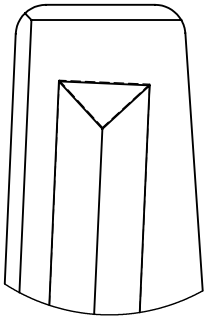

DETAIL A
Afgeronde hoeken

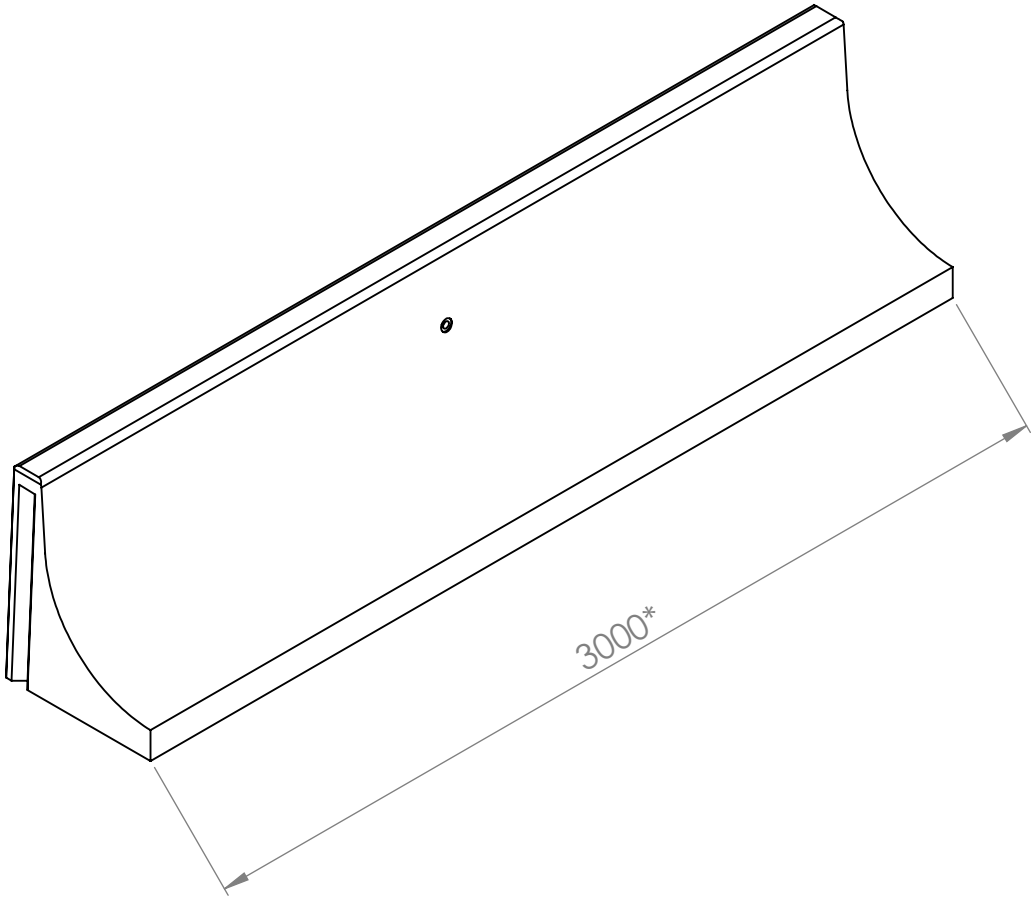

GEURS BETON

Slotsdwarsweg 6B
7496 PX Hengevelde
+31 (0) 547 33 37 90
info@geursbeton.nl
www.geursbeton.nl

Product specificaties

Type	VL 70	Aanvullen met grond of opsluiten in straatwerk
Betonkwaliteit	C60/75	Levering onder CE en KOMO, nr. 55501/02
Gewicht	1.260 kg	Veer-groef verbinding
Milieuklasse	XA3, XC4, XF2	Levering uit voorraad
Wapening	Geen	*Ook leverbaar met aangepaste lengte
Optioneel met hijsankers, afgeschuinde hoeken of schroefhulzen		