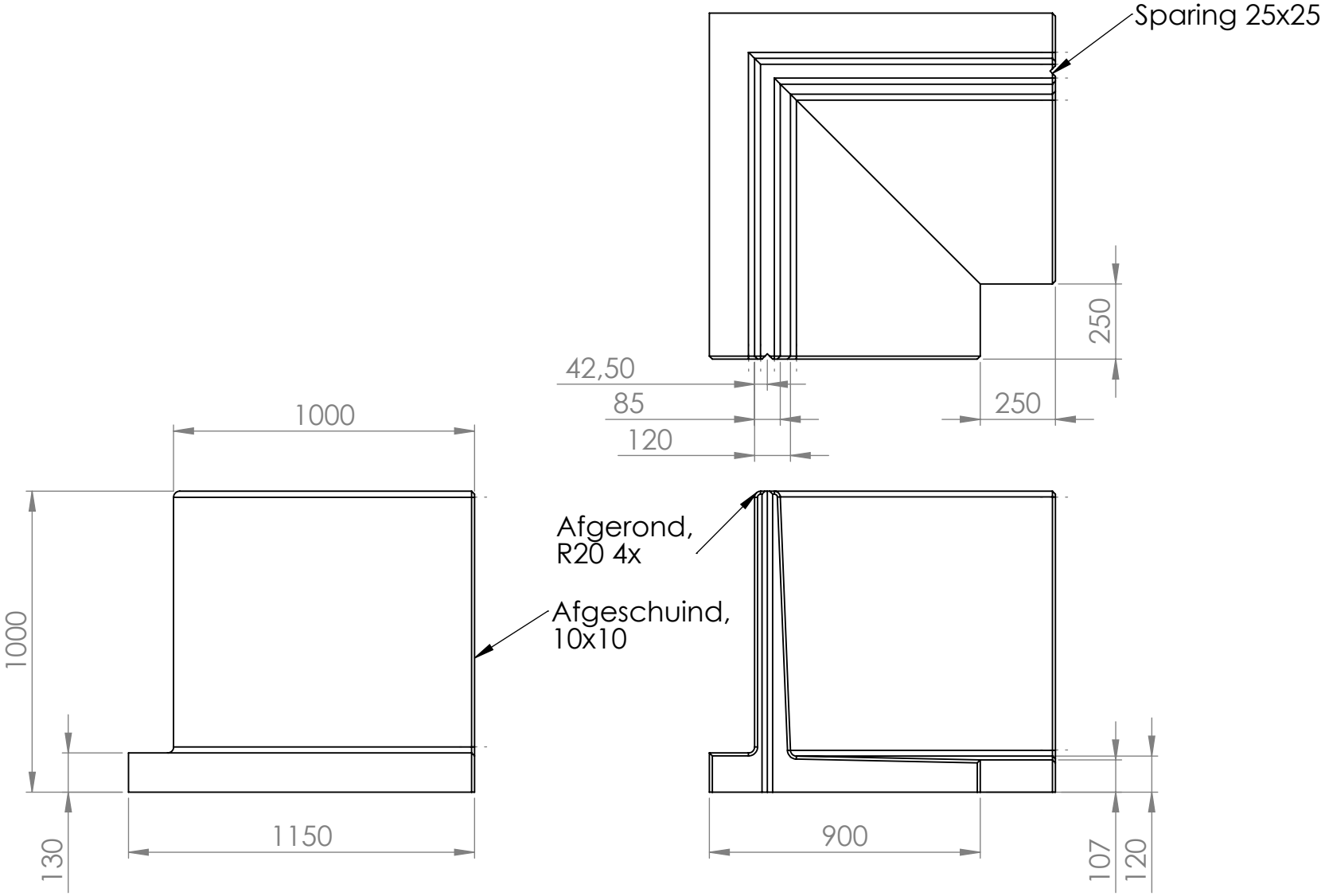

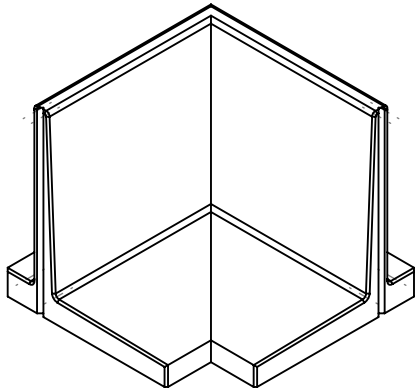

GEURS BETON

Slotsdwarsweg 6B
7496 PX Hengevelde
+31 (0) 547 33 37 90
info@geursbeton.nl
www.geursbeton.nl

Product specificaties		Optioneel met 14 cm voet, hijsankers, afgeschuinde kant of schroefhulzen
Type	VLHLV 100 hoek	Wand kan vrij staan, hak opsluiten
Betonkwaliteit	C60/75	Levering onder CE en KOMO, nr. 55502/02
Milieuklasse	XA3, XC4, XF2	Levering incl. hardkunststoffen koppellatten
Aslast	15 ton	20 jaar garantie op breuk
Gewicht	770 kg	Enkel- of dubbelzijdig belastbaar
Optioneel verkrijgbaar met verkorte voet of zonder hak		