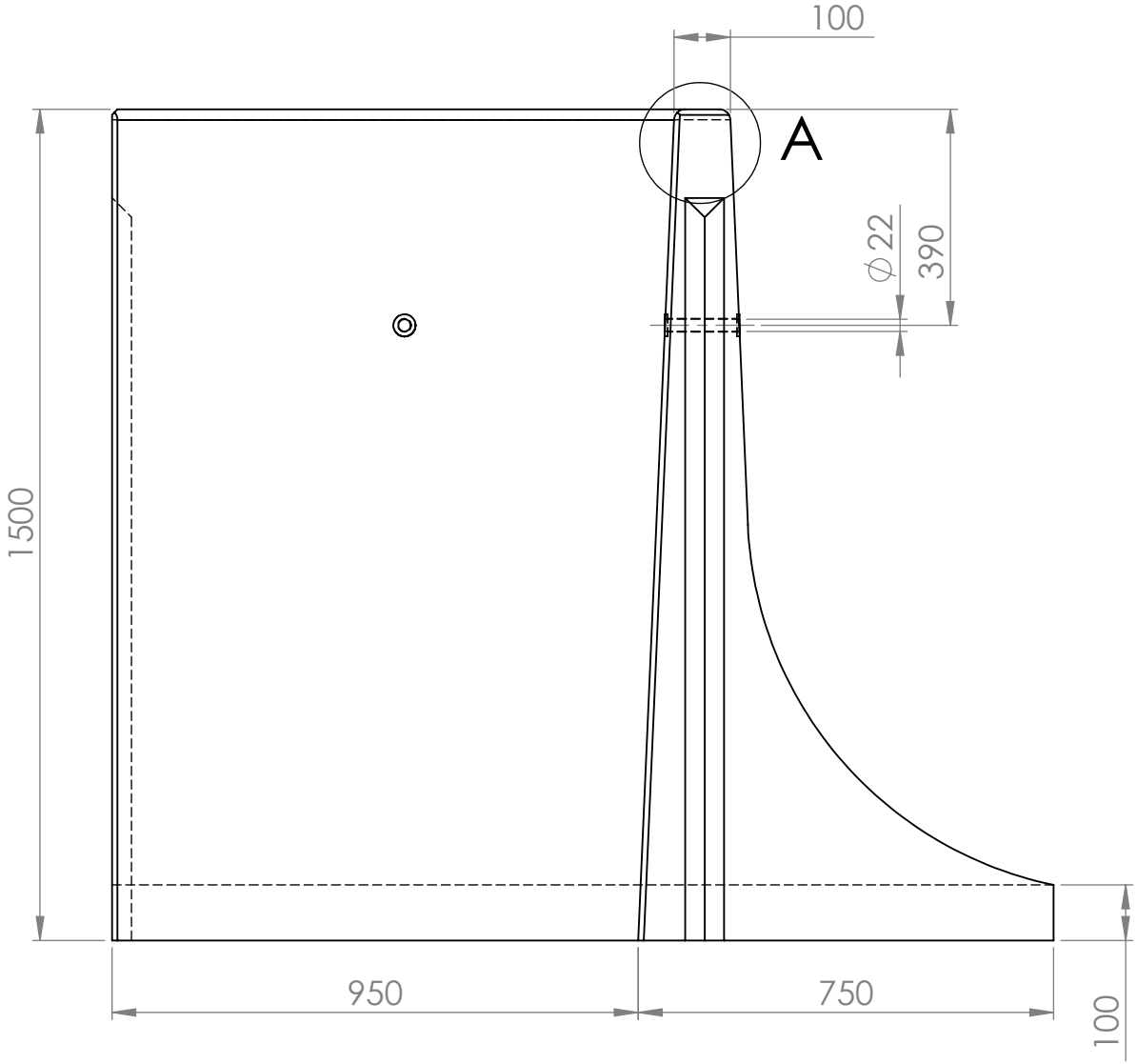

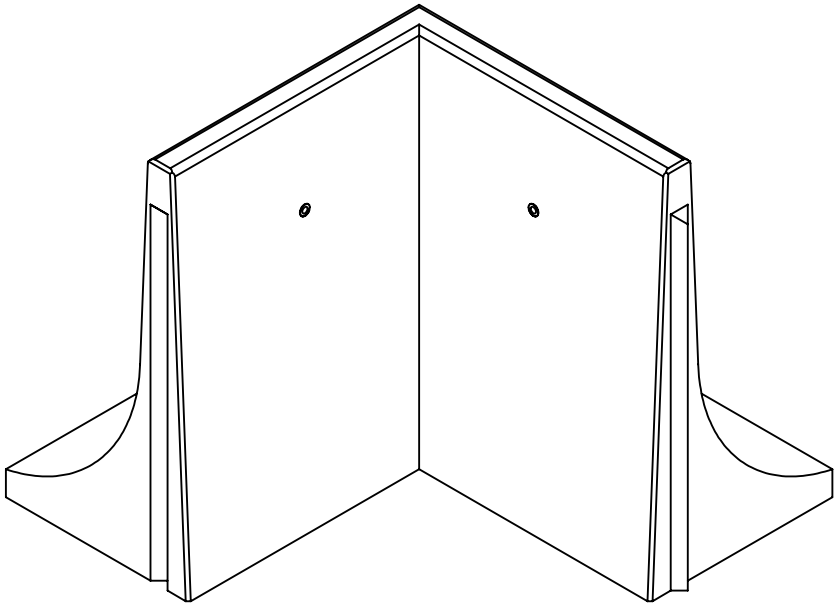

DETAIL A
Afgeronde hoeken

GEURS BETON

Slotsdwarsweg 6B
7496 PX Hengevelde
+31 (0) 547 33 37 90
info@geursbeton.nl
www.geursbeton.nl

Product specificaties

Type	HE 150	Aanvullen met grond of opsluiten in straatwerk
Betonkwaliteit	C60/75	Levering onder CE en KOMO, nr. 55501/02
Gewicht	2.300 kg	Veer-groef verbinding
Milieuklasse	XA3, XC4, XF2	Levering uit voorraad
Wapening	Geen	
Optioneel met hijsankers, afgeschuinde hoek of schroefhulzen		