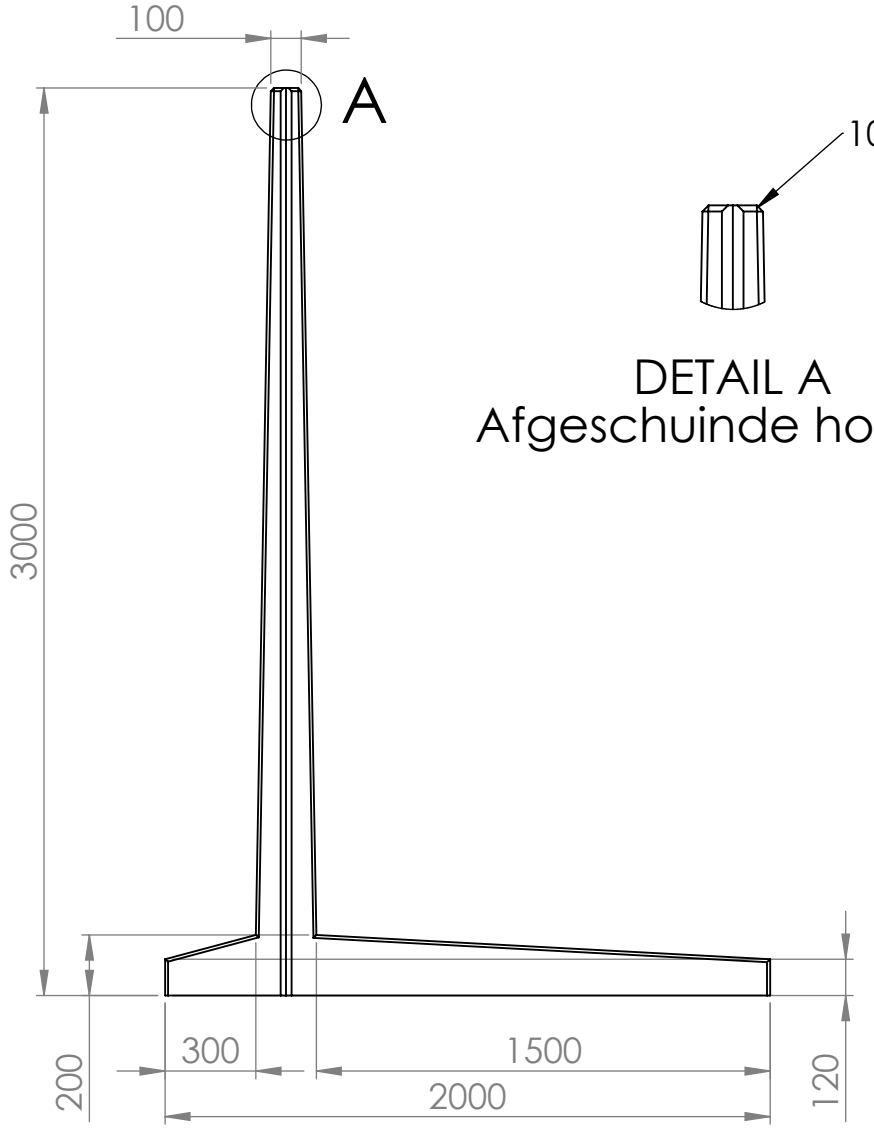

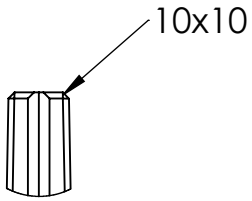

DETAIL A
Afgeschuinde hoeken

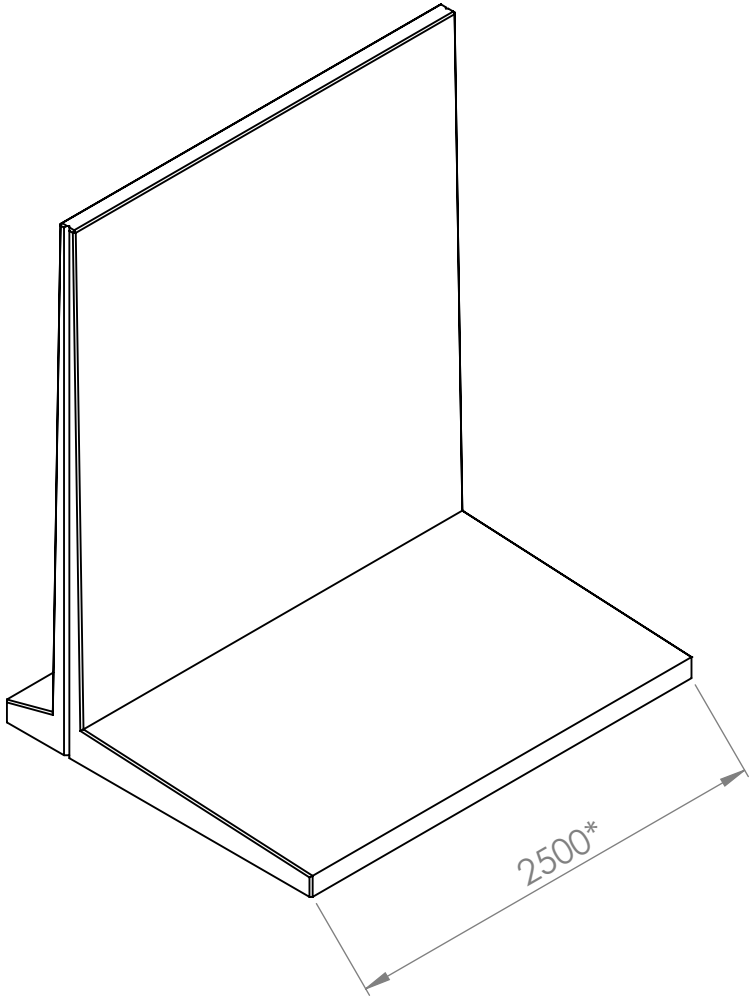

GEURS BETON

Slotsdwarsweg 6B
7496 PX Hengevelde
+31 (0) 547 33 37 90
info@geursbeton.nl
www.geursbeton.nl

Product specificaties		Optioneel met 14 cm voet, hijsankers, afgeschuinde hoek of schroefhulzen
Type	VLH 300	Wand kan vrij staan, hak opsluiten
Betonkwaliteit	C60/75	Levering onder CE en KOMO, nr. 55502/02
Milieuklasse	XA3, XC4, XF2	Levering incl. hardkunststoffen koppellatten
Aslast	15 ton	20 jaar garantie op breuk
Gewicht	4.430 kg	Enkel- of dubbelzijdig belastbaar
*Ook leverbaar met aangepaste lengte		