Stelcon®

N-plaat met hoekstalen omranding

De toepassing

De Stelcon N- plaat kent veel toepassingsmogelijkheden. In de industrie, voor transport-, en overslagbedrijven, maar ook als (tijdelijke) verharding bij bouwprojecten. De Stelcon N-plaat is leverbaar in verschillende diktes en afmetingen. Voor elke toepassing een oplossing. Stelcon platen zijn eenvoudig te leggen en te verplaatsen. Zo blijft de ondergrond altijd bereikbaar. Onderhoudskosten als gevolg van zettingen en zakkingen blijven tot een minimum beperkt. Door de grote afmetingen van de elementen kunnen ze lasten prima spreiden naar de onderliggende lagen.

Kenmerken

BETON: Stelcon N-platen zijn bedrijfsvloerplaten van ongewapend beton. De spanningen die in de plaat optreden bij het belasten, worden geheel opgenomen door het beton.

WAPENING: De wapening in de Stelcon N-plaat heeft een transportfunctie. Indien gewenst is een constructief gewapende plaat mogelijk.

DEKLAAG: De platen zijn voorzien van een hoge slijtvaste deklaag. Deze slijtvastheid wordt verkregen door een toeslagmateriaal van veredeld kwarts én door achter elkaar liggende nabehandel processen. Ander toeslagmateriaal is mogelijk. Indien een gekleurde deklaag is gewenst, worden kleurpigmenten als hulpstof toegepast. Standaard is de deklaag i.v.m. antislip, gebezemd afgewerkt.

RAND: De randen van de plaat zijn voorzien van een warmgewalst stalen hoeklijn. De door Stelcon speciaal voor deze toepassing ontworpen uitvoering heeft profileringen voor extra sterkte en aansluiting met het beton. De hoekrand is door het verankeringssysteem verbonden met de plaat.

HIJSEN: Stelcon N-platen worden opgenomen en gelegd met een vacuüm hijssysteem of d.m.v. Stelcon hijssleutels gebruikmakend van de twee hijsgaten.

CERTIFICAAT: De Stelcon N-plaat voldoet aan de BRL 1104 "Bedrijfsvloerplaten van constructief beton" en heeft een KOMO attest-met-productcertificaat.

Vorm en afmeting

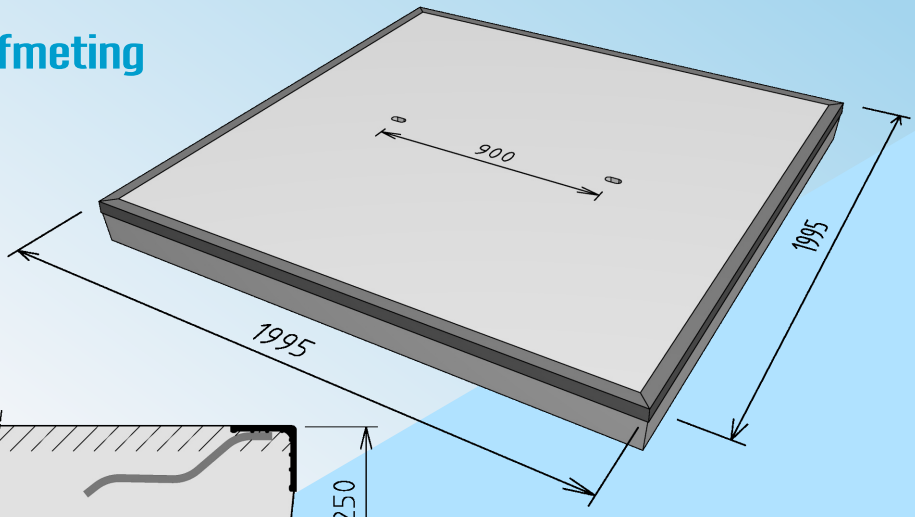

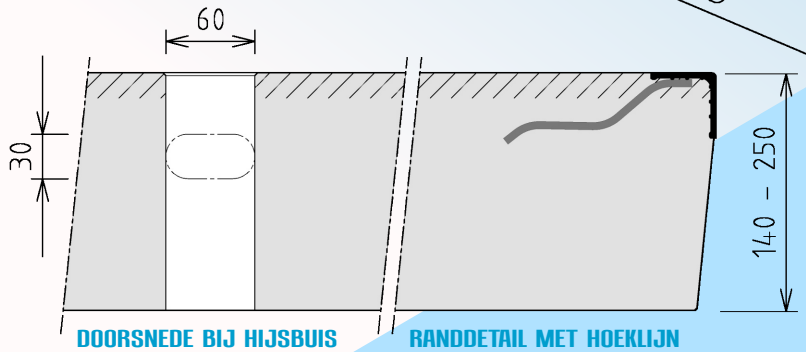

DOORSNEDE BIJ HIJSBUIS

RANDDETAIL MET HOEKLIJN

Meteoor
Flexibel in beton

Specificaties

MATERIAAL:	**beton**	C50/60 (NEN-EN 206-1 / NEN 8005)
	hoekprofiel	45 x 45 x4,2mm, staalkwaliteit S235JRG volgens EN 10025
	wapening	B500A,B (NEN 6008)
AFWERKING:	**bovenranden**	hoekprofiel
	deklaag	glad of gebezemd

AFMETINGEN:		1995 x 1995 mm	1995 x 1495 mm	1995 x 995 mm
CODE:		AA	AD	AE
GEWICHT:	**140 mm dik**	1360 kg	1020 kg	680 kg
	160 mm dik	1560 kg	1170 kg	780 kg
	250 mm dik	2420 kg	1815 kg	1210 kg

TOLERANTIES(mm),	**lengte/breedte**	-3 tot +3	-3 tot +3	-3 tot +3
VOLGENS NEN 3682:	**dikte**	-1 tot +5	-1 tot +5	-1 tot +5
	vlakheid bovenzijde	-3 tot +3	-3 tot +3	-3 tot +3
	scheluwte	5	5	5
	diagonaalverschil	5	5	5

MILIEUKLASSEN	**bovenzijde**	XC1 t/m XC4, XD1 t/m XD3, XS1 t/m XS3, XF1 t/m XF4 en XA1 t/m XA3
VLGS. NEN-EN 206-1:		XM1 t/m XM3 volgens DIN 1045-2
	onderzijde	XC1 t/m XC4 en XF1 en XF3

Toelaatbare lasten

			140 mm	**160 mm**	**250 mm**
ASLASTEN,	**verkeersklasse**		450	600	≥ 600
VOLGENS BRL 1104:	**aslasten**		150 kN (15 ton)	200 kN (20 ton)	n.v.t.
PUNTLASTEN,	**rand***	150 x 150 mm	40 kN (4 ton)	55 kN (5,5 ton)	145 kN (14,5 ton)
VOLGENS BRL 1104:		200 x 200 mm	45 kN (4,5 ton)	60 kN (6 ton)	160 kN (16 ton)
	centrum	150 x 150 mm	65 kN (6,5 ton)	90 kN (9 ton)	220 kN (22 ton)
		200 x 200 mm	75 kN (7,5 ton)	95 kN (9,5 ton)	240 kN (24 ton)
HEFTRUCK BELASTINGEN:	**hefvermogen**		6 ton	9 ton	48 ton
	aslast		137,7 kN	208,5 kN	964 kN

**) rand = midden van de plaatzijde op een halve plaatdikte uit de rand*

Legbed, fundatie en stapel voorschriften

Zie voor specificaties onze leaflet "Fundatie met stapel- en legvoorschriften"

GJK 22-7-2015

www.stelcon.nl

Schaarweg 4,6991 GV Rheden | Postbus 2, 6990 AA Rheden | Tel.: 026 - 497 56 00 | Fax: 026 - 495 40 28 | E-mail:stelcon@meteoor.nl